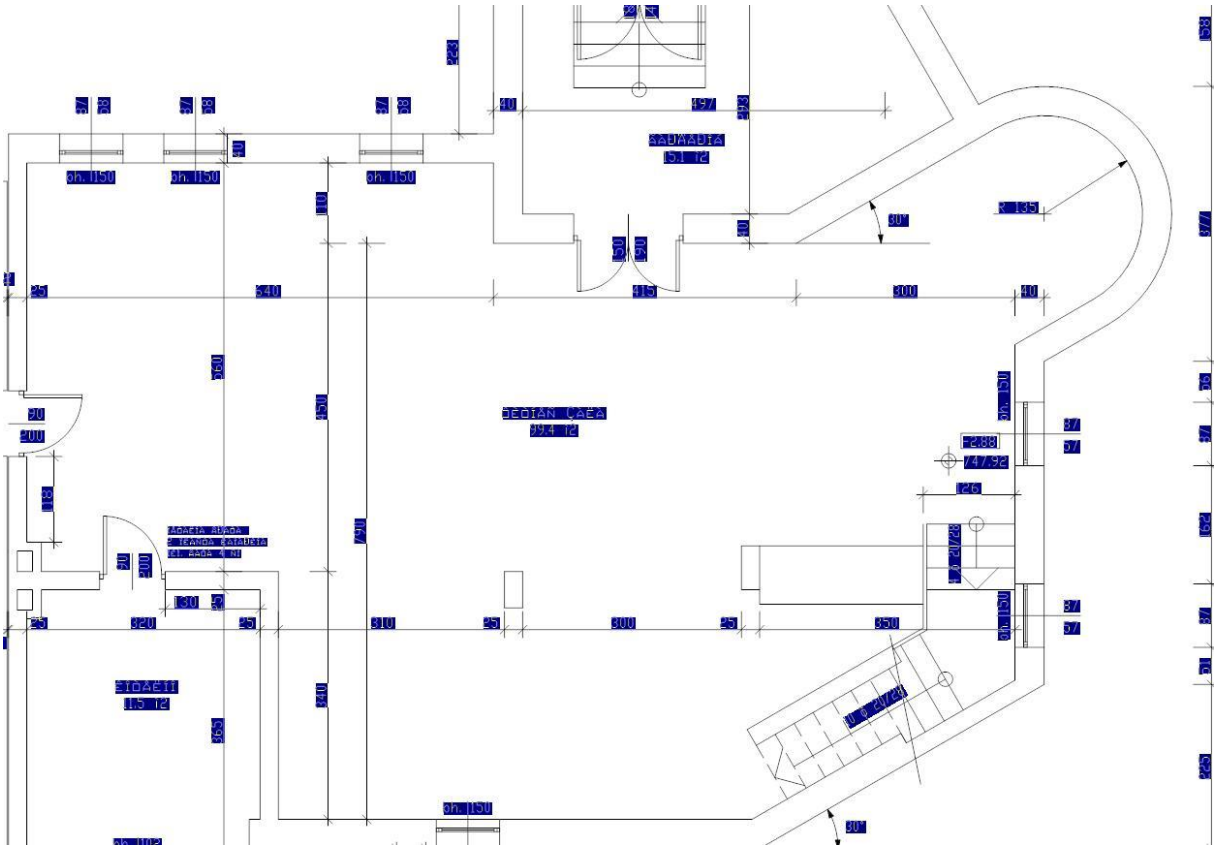
ÇAUMADIA
15.1 ì2
ÇEDIAN ÇAËA
99.4 ì2
ÇIDAËII
11.5 ì2
bh. 150
R 135
30°

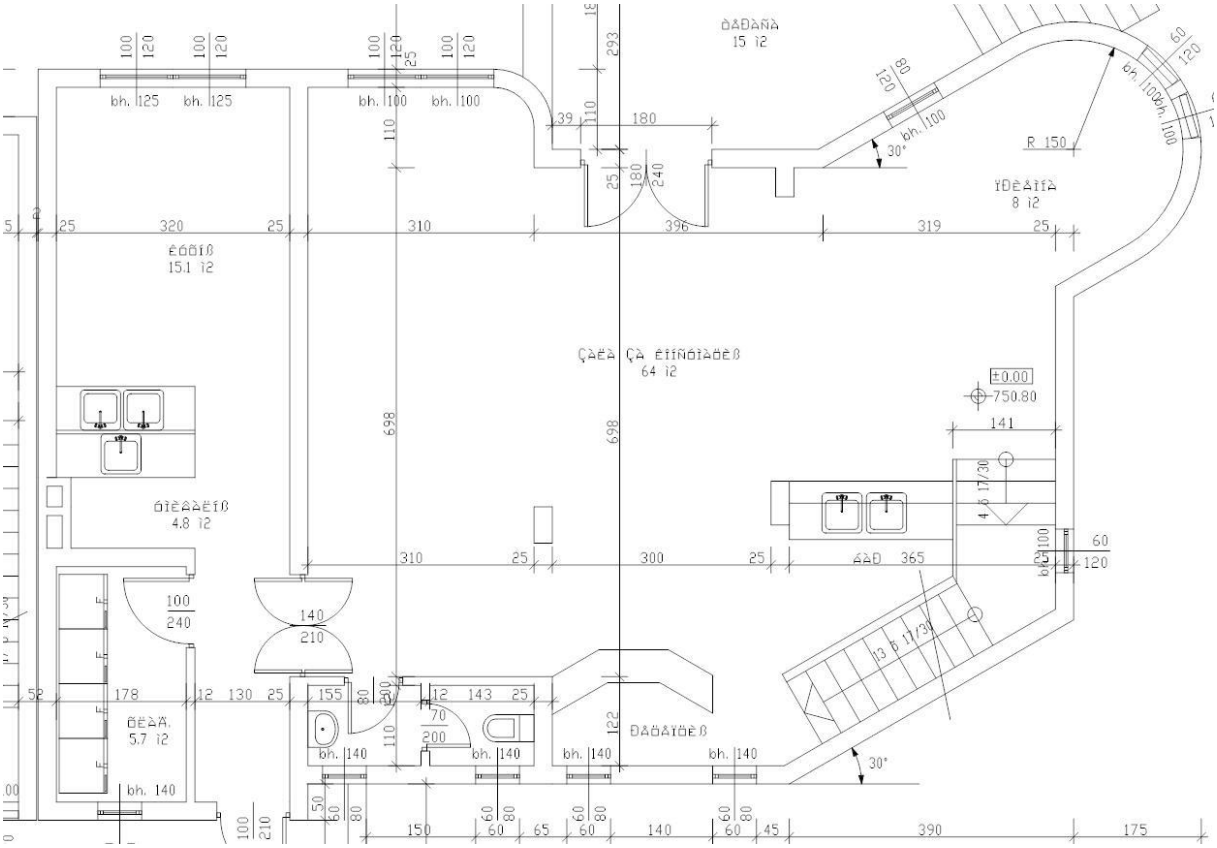
ÒÅÐÀÑÀ
15 ì2
ÏÐÈÅÌÍÀ
8 ì2
ÉÓÕÍß
15.1 ì2
ÇÀËÀ ÇÀ ÉÍÍÑÓÌÀÖÈß
64 ì2
ÓÌÈÂÀËÍß
4.8 ì2
ÕËÀÄ.
5.7 ì2
ÐÅÖÅÏÖÈß
±0.00
750.80
R 150
30°
bh. 125
bh. 100
bh. 140

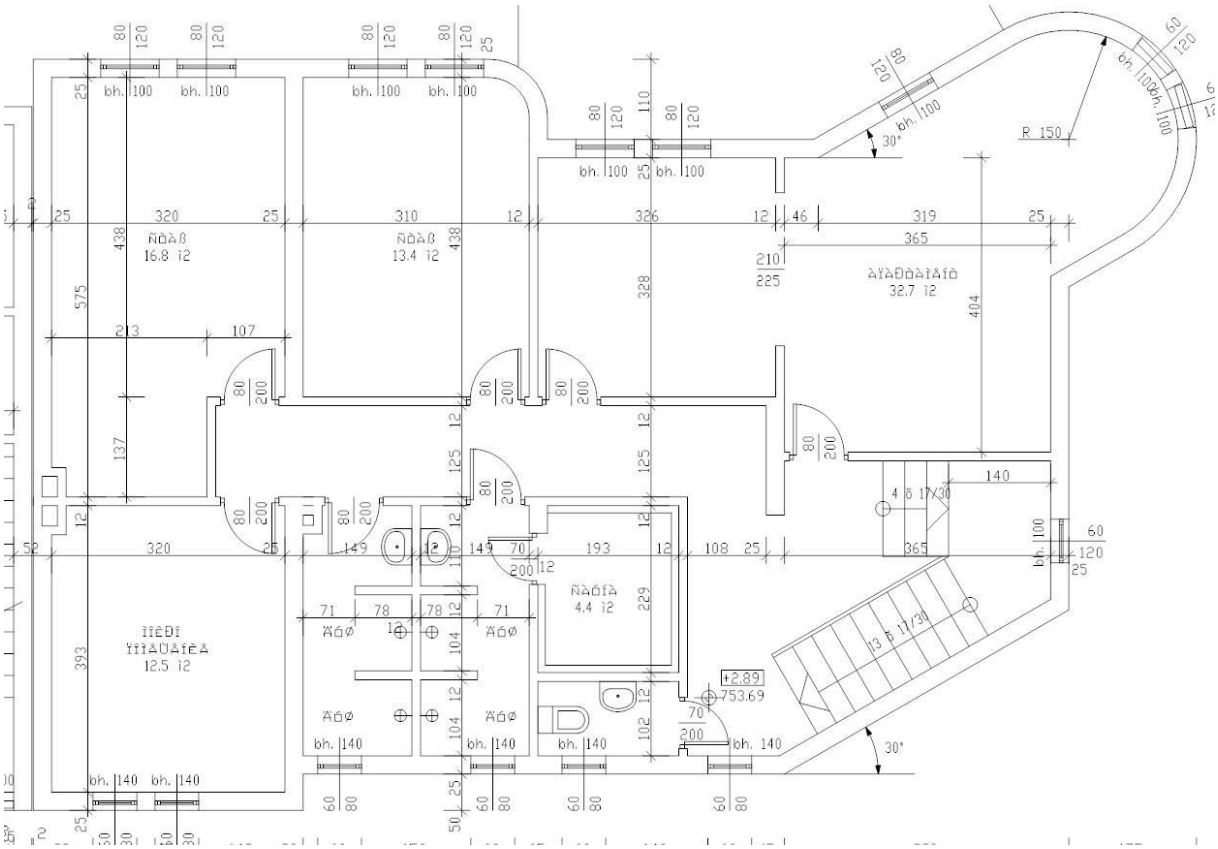
ÑÒÀß
16.8 ì2
ÑÒÀß
13.4 ì2
ÀÏÀÐÒÀÌÅÍÒ
32.7 ì2
ÌÎÊÐÎ
ÏÎÌÅÙÅÍÈÅ
12.5 ì2
ÑÀÓÍÀ
4.4 ì2
ÄÓØ
+2.89
753.69
R 150
30°
4 ö 17/30
13 ö 17/30

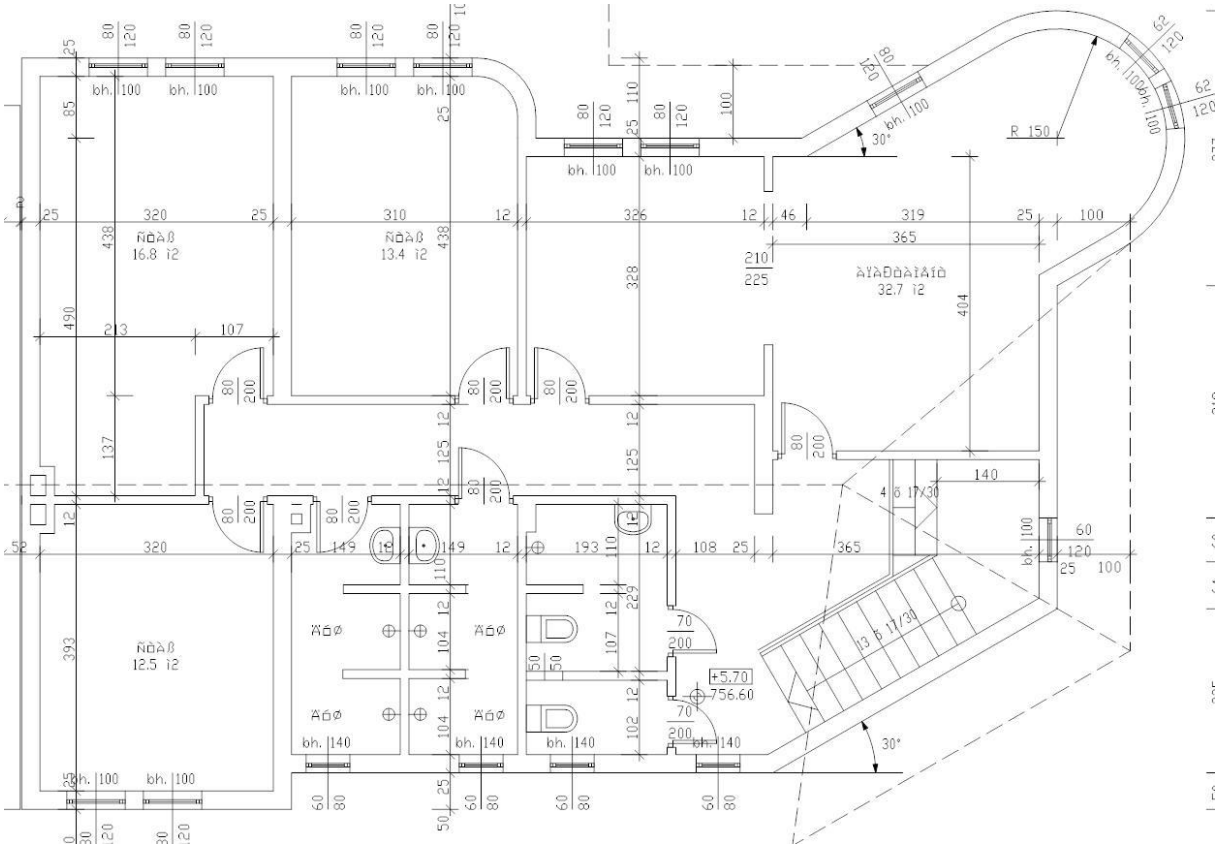
ÑÒÀß
16.8 ì2
ÑÒÀß
13.4 ì2
ÀÏÀÐÒÀÌÅÍÒ
32.7 ì2
ÑÒÀß
12.5 ì2
ÄÓØ
+5.70
756.60
R 150
30°
4 ö 17/30
13 ö 17/30